6SR

Скважинные 6-дюймовые электронасосы

ЭКСПЛУАТАЦИОННЫЕ ХАРАКТЕРИСТИКИ

- Подача до **1000 л/мин.** (60 м^3/ч.)
- Напор до **390 м**

ОГРАНИЧЕНИЯ ИСПОЛЬЗОВАНИЯ

- Температура жидкости до **+35 °C**
- Максимальное содержание песка не более **100 г/м^3**
- Глубина применения до **100 м** под уровнем воды
- Функционирование:
  – в вертикальном положении
  – в горизонтальном положении со следующими ограничениями: до **12 ступеней или** до **11 кВт**
- Запуски/час: 20 при регулярных интервалах
- Поток охлаждения двигателя не менее **16 см/сек** (0.5 м/s для 30 кВт)
- Непрерывная работа **S1**

ИСПОЛНЕНИЕ И ПРАВИЛА БЕЗОПАСНОСТИ

ЭЛЕКТРОДВИГАТЕЛЬ

– Трехфазный 400 В - 50 Гц

Кабель электропитания длиной **4 м**

EN 60034-1
IEC 60034-1
CEI 2-3

СЕРТИФИКАТЫ

АИ30

ПРОМТЕСТ - 168

ИСПОЛЬЗОВАНИЕ И УСТАНОВКА

Рекомендуются для перекачки чистой воды с содержанием песка не более 100 г/м3. Благодаря высокому КПД и надежности пригодны для использования в промышленности, в сельском хозяйстве и промышленности, для организации водоснабжения в сочетании с системами поддержания давления, ирригации, повышения давления в сети, в системах пожаротушения и т.п.

ИСПОЛНЕНИЕ ПО ЗАКАЗУ

- Насосы 6SR-HYD с двойной защитой кабеля для соединения с погружными электродвигателями двойного напряжения 400/690 В ⅄/▲ (звезда/треугольник) от 11 кВт до 30 кВт
- Другое напряжение питания или частота 60 Гц

ГАРАНТИЯ

2 года в соответствии с нашими общими условиями продажи

ЭКСПЛУАТАЦИОННЫЕ ХАРАКТЕРИСТИКИ

50 Гц n= 2900 об/мин

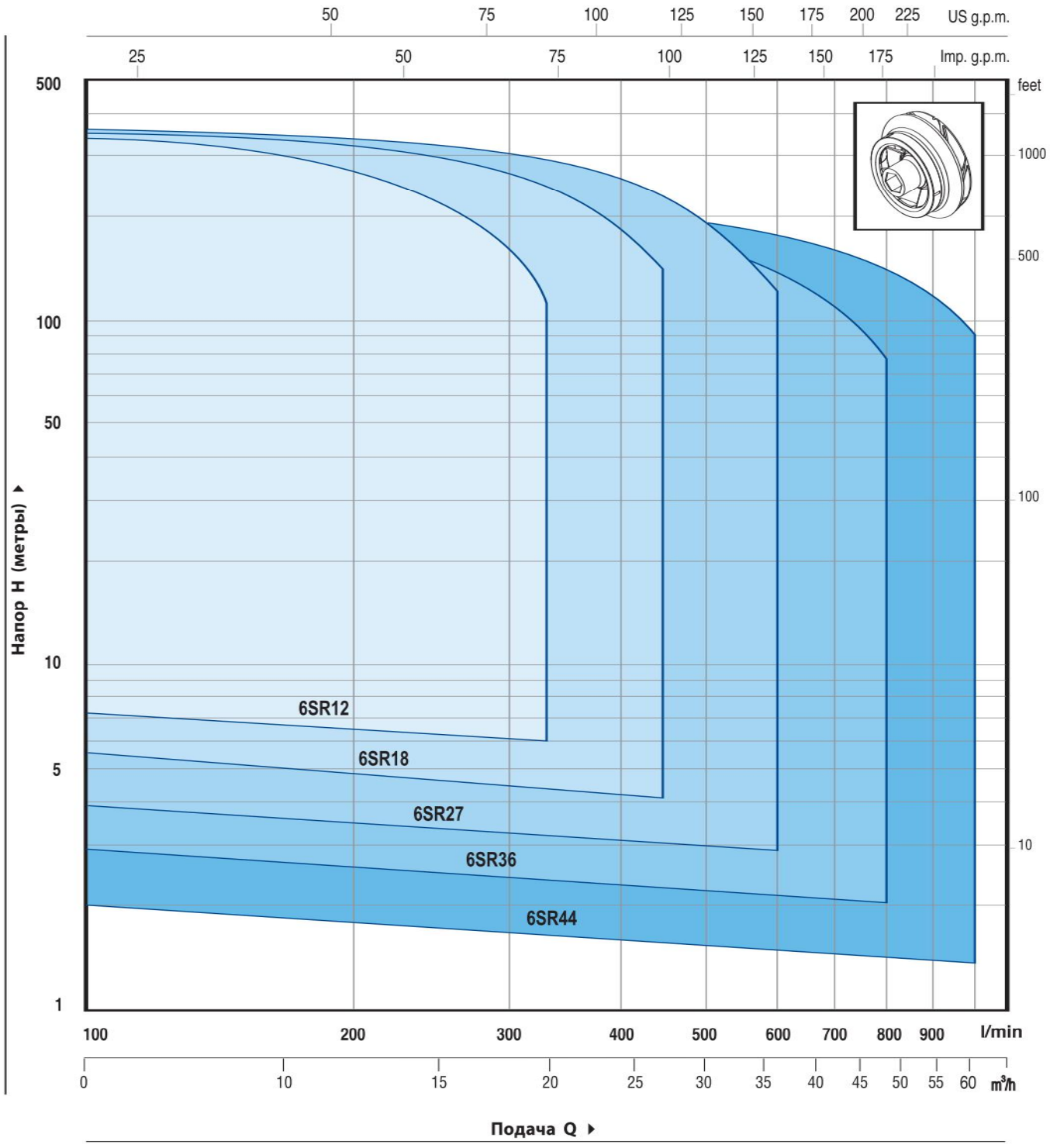

ОПИСАНИЕ

6 SR 12 / 8 - PD или HYD

- Диаметр скважины в дюймах
- Серия
- Подача (м³/час) при максимальном КПД
- Число ступеней
- **PD**: электронасос с двигателем "PEDROLLO"
- **HYD**: насос без двигателя

6SR12

ТЕХНИЧЕСКИЕ ХАРАКТЕРИСТИКИ

50 Гц n= 2900 об/мин

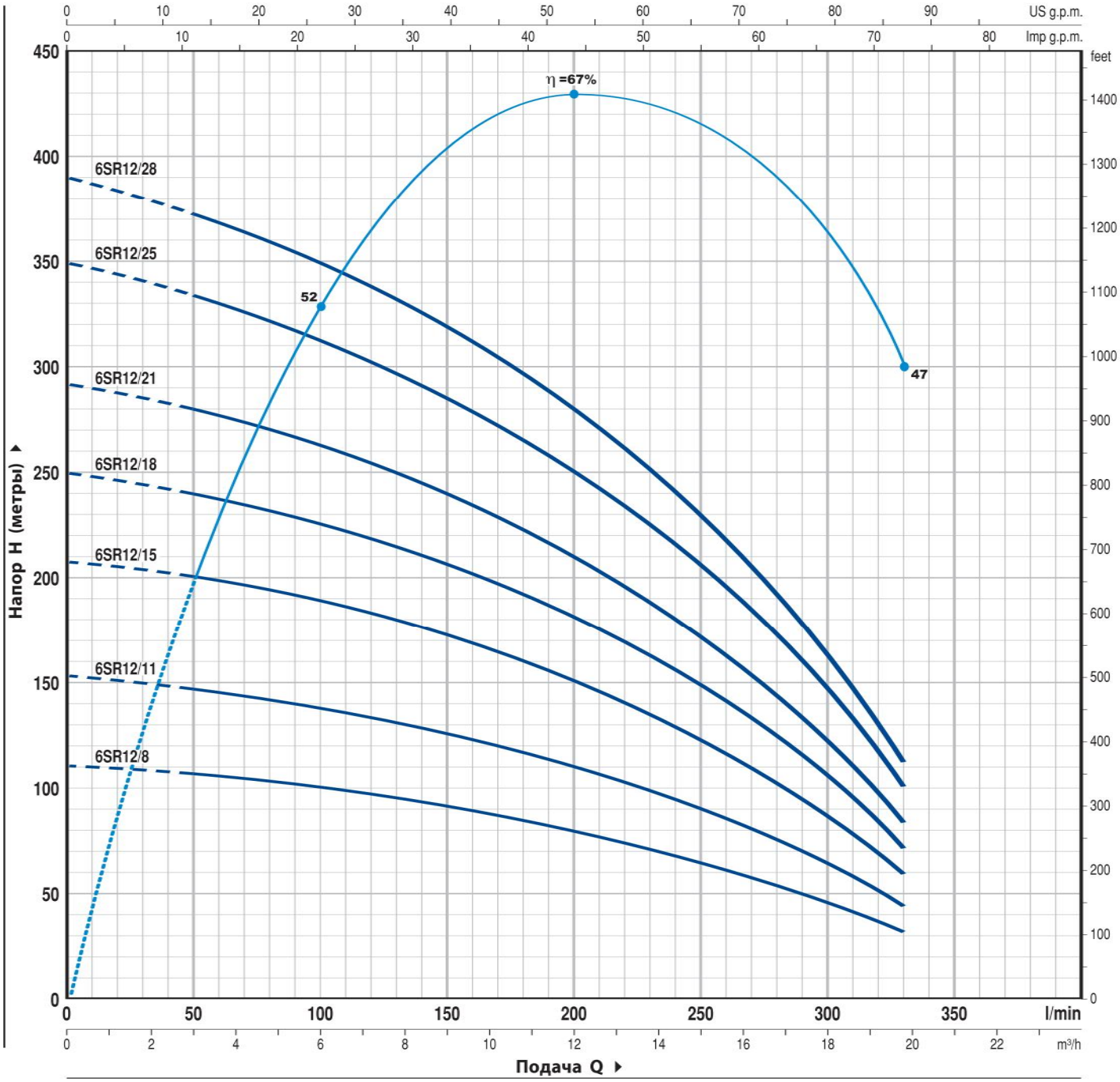

ТИП	МОЩНОСТЬ		Q м³/ч.	0	3.0	6.0	9.0	12.0	15.0	18.0	19.8
Трехфазный	кВт	ЛС	л/мин.	**0**	**50**	**100**	**150**	**200**	**250**	**300**	**330**
6SR12/8	4	5.5		111	106	100	91	80	66	47	32
6SR12/11	5.5	7.5		153	146	138	125	110	91	65	44
6SR12/15	7.5	10		208	199	189	171	150	124	88	60
6SR12/18	9.2	12.5	**H** метры	250	239	225	205	180	149	106	72
6SR12/21	11	15		292	279	263	239	210	174	124	84
6SR12/25	13	17.5		349	331	313	285	250	206	147	100
6SR12/28	15	20		390	371	350	319	280	231	165	112

Q = Подача **H** = Общий манометрический напор

Допуск характеристик в соответствии с EN ISO 9906 Прил. А.

ТЕХНИЧЕСКИЕ ХАРАКТЕРИСТИКИ

50 Гц n= 2900 об/мин

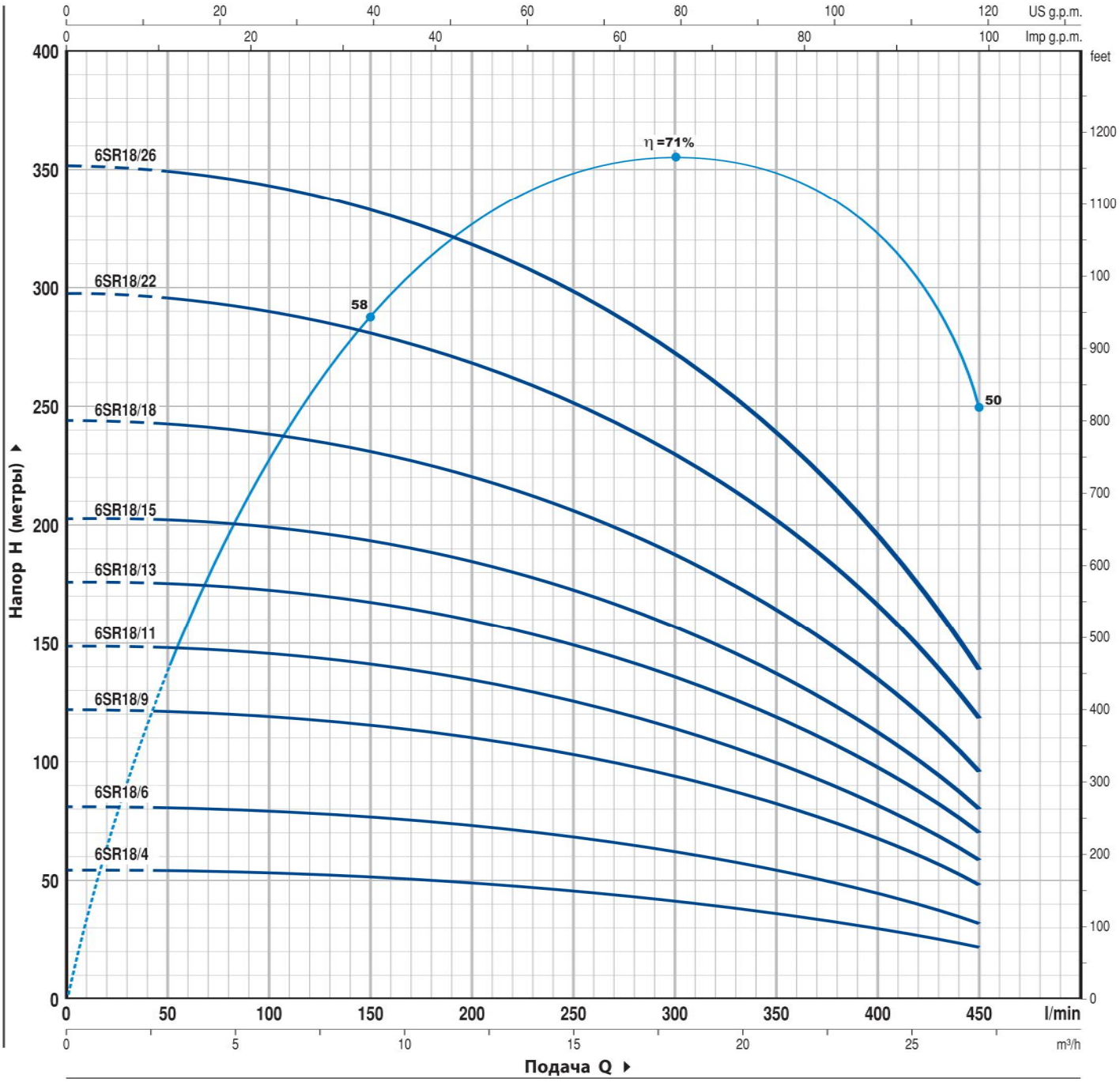

ТИП	МОЩНОСТЬ		Q м³/ч.	0	3	6	9	12	15	18	21	24	27
Трехфазный	кВт	ЛС	л/мин.	**0**	**50**	**100**	**150**	**200**	**250**	**300**	**350**	**400**	**450**
6SR18/4	4	5.5		54	53.8	53	51	49	46	42	37	30	22
6SR18/6	5.5	7.5		81	80.5	79	77	74	69	63	55	45	32
6SR18/9	7.5	10		122	121	119	116	111	103	94	83	68	48
6SR18/11	9.2	12.5		149	148	145.5	141	135	126	115	101	83	59
6SR18/13	11	15	**H** метры	176	175	172	167	160	149	136	120	98	70
6SR18/15	13	17.5		203	202	199	193	185	172	157	138	113	80
6SR18/18	15	20		244	242	238	231	221	206	188	165	135	96
6SR18/22	18.5	25		298	296	291	282	270	252	230	202	165	118
6SR18/26	22	30		352	350	344	334	320	298	272	239	195	139

Q = Подача **H** = Общий манометрический напор

Допуск характеристик в соответствии с EN ISO 9906 Прил. A.

6SR27

ТЕХНИЧЕСКИЕ ХАРАКТЕРИСТИКИ

50 Гц n= 2900 об/мин

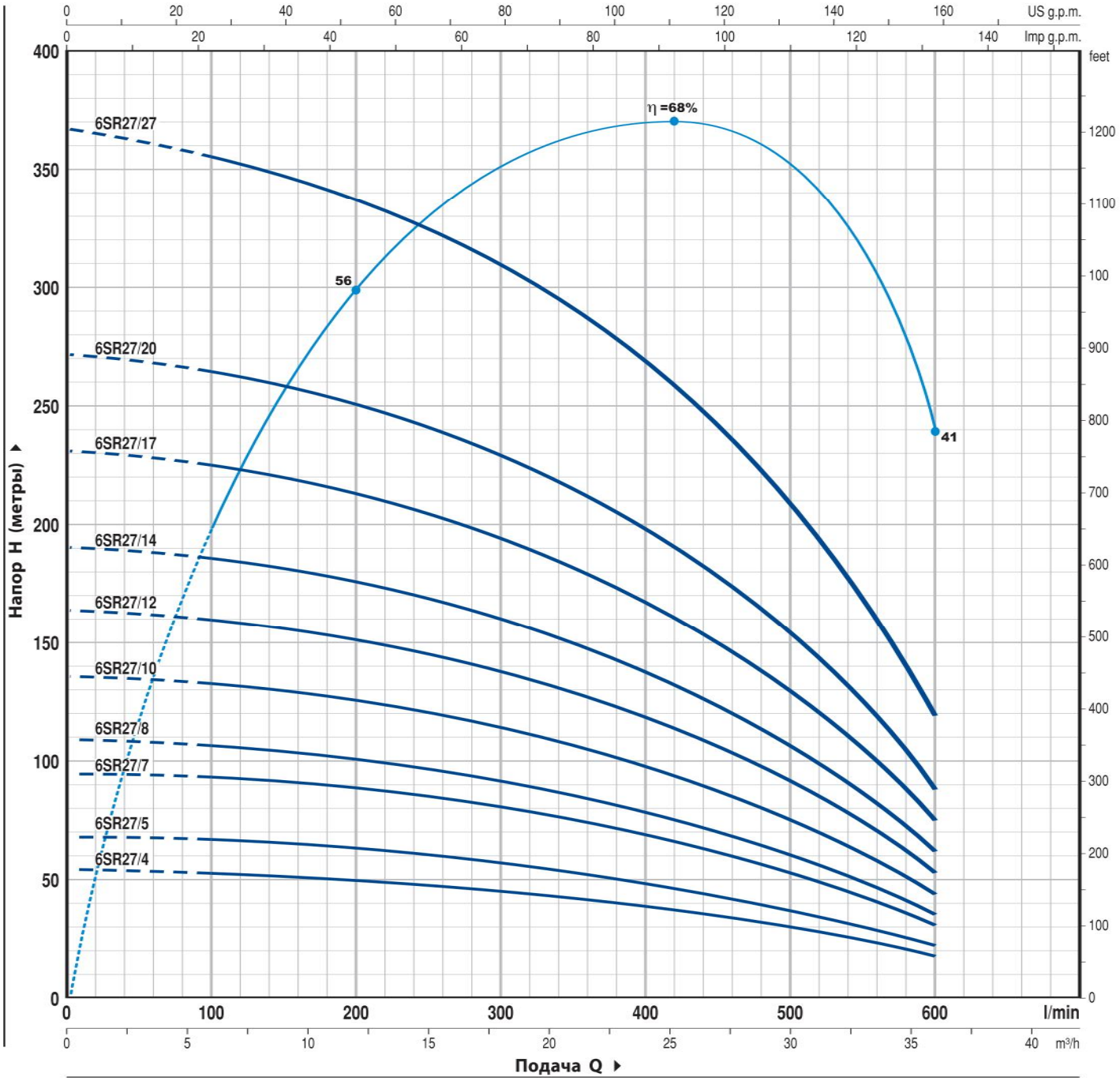

ТИП	МОЩНОСТЬ		Q м³/ч.	0	6	12	18	24	30	36
Трехфазный	кВт	ЛС	л/мин.	**0**	**100**	**200**	**300**	**400**	**500**	**600**
6SR27/4	4	5.5	H метры	54	53	49	45	40	30	18
6SR27/5	5.5	7.5		68	66	62	57	50	37	22
6SR27/7	7.5	10		95	92	87	80	70	52	31
6SR27/8	9.2	12.5		109	106	99	91	80	59	35
6SR27/10	11	15		136	132	124	114	100	74	44
6SR27/12	13	17.5		164	159	149	137	120	89	53
6SR27/14	15	20		191	185	174	160	140	104	62
6SR27/17	18.5	25		231	224	211	194	170	126	75
6SR27/20	22	30		272	264	248	228	200	148	88
6SR27/27	30	40		367	356	335	308	270	205	119

Q = Подача **H** = Общий манометрический напор

Допуск характеристик в соответствии с EN ISO 9906 Прил. A.

ТЕХНИЧЕСКИЕ ХАРАКТЕРИСТИКИ

50 Гц n= 2900 об/мин

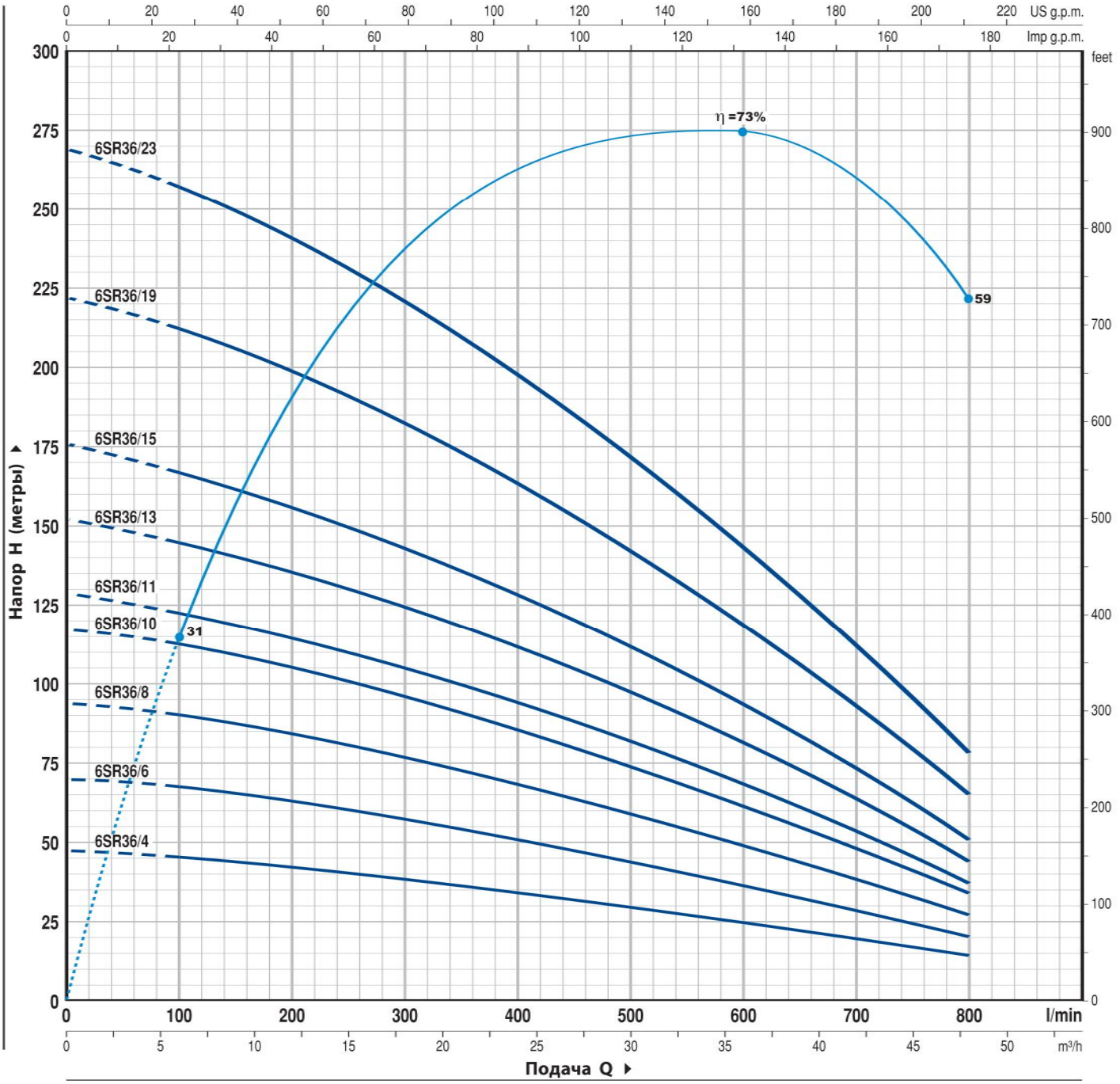

ТИП	МОЩНОСТЬ		Q м³/ч.	0	6	12	18	24	30	36	42	48
Трехфазный	кВт	ЛС	л/мин.	**0**	**100**	**200**	**300**	**400**	**500**	**600**	**700**	**800**
6SR36/4	4	5.5		47	45	42	38	34	29	25	19	14
6SR36/6	5.5	7.5		70	67	63	57	51	44	37	29	20
6SR36/8	7.5	10		94	89	84	76	68	59	50	39	27
6SR36/10	9.2	12.5		117	111	105	95	85	74	62	48	34
6SR36/11	11	15	**H** метры	129	123	115	105	93	81	68	53	37
6SR36/13	13	17.5		152	145	136	124	110	96	81	63	44
6SR36/15	15	20		176	167	157	143	127	110	93	72	51
6SR36/19	18.5	25		222	212	199	181	161	140	118	92	65
6SR36/23	22	30		269	256	241	219	195	169	143	111	78

Q = Подача **H** = Общий манометрический напор

Допуск характеристик в соответствии с EN ISO 9906 Прил. A.

6SR44

ТЕХНИЧЕСКИЕ ХАРАКТЕРИСТИКИ

50 Гц n= 2900 об/мин

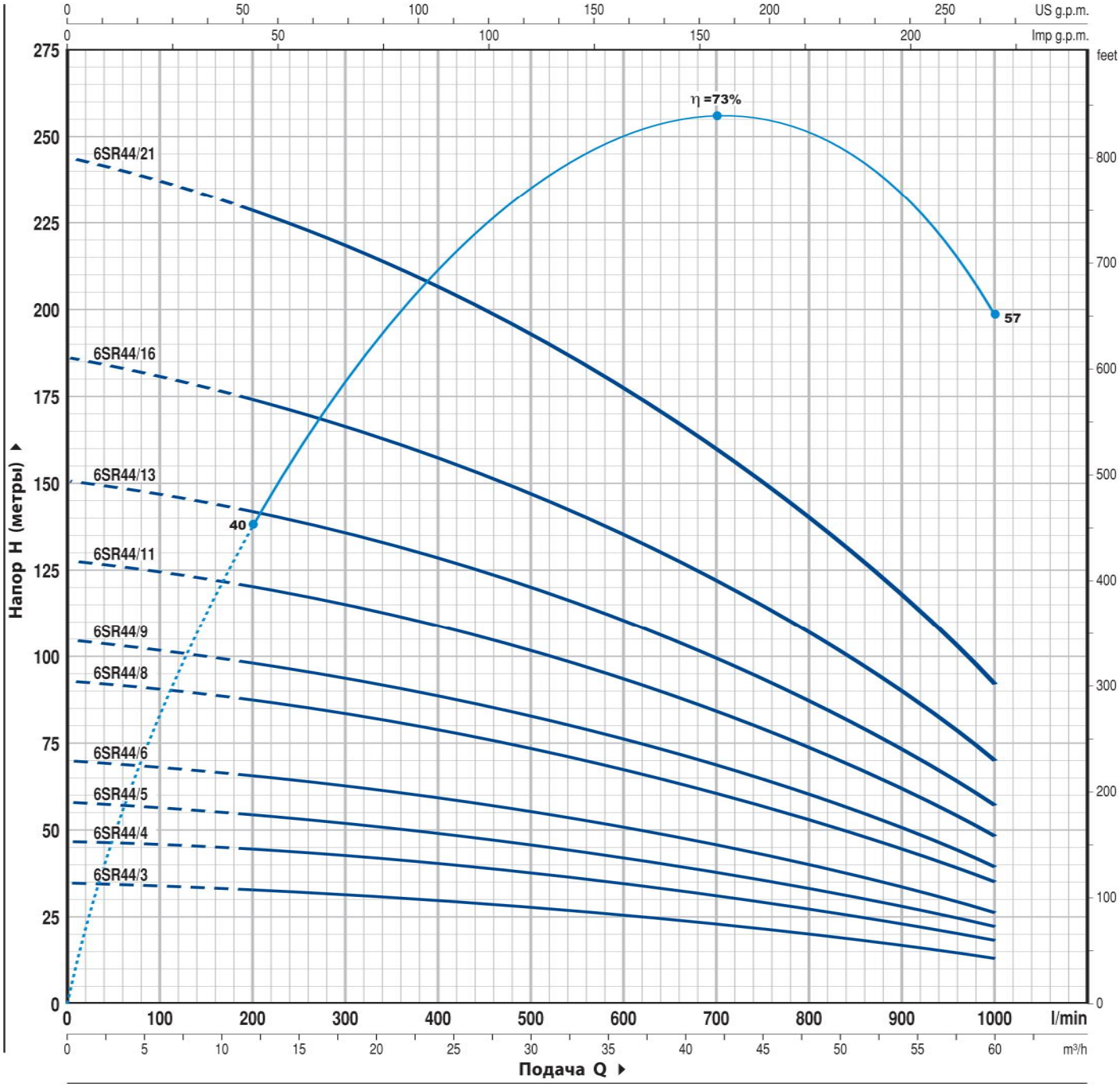

ТИП	МОЩНОСТЬ		Q м³/ч.	0	12	18	24	30	36	42	48	54	60
Трехфазный	кВт	ЛС	л/мин.	**0**	**200**	**300**	**400**	**500**	**600**	**700**	**800**	**900**	**1000**
6SR44/3	4	5.5	H метры	35	33	31	30	28	26	23	20	17	13
6SR44/4	5.5	7.5		47	44	42	40	37	34	31	27	23	18
6SR44/5	7.5	10		58	54	52	49	46	43	38	33	28	22
6SR44/6	9.2	12.5		70	65	62	59	56	51	46	40	34	26
6SR44/8	11	15		93	87	83	79	74	68	61	53	45	35
6SR44/9	13	17.5		105	98	93	89	83	77	69	60	51	39
6SR44/11	15	20		128	120	114	109	102	94	84	73	62	48
6SR44/13	18.5	25		151	141	135	128	120	111	99	86	73	57
6SR44/16	22	30		186	174	166	158	148	136	122	106	90	70
6SR44/21	30	40		244	228	218	207	194	179	160	139	118	92

Q = Подача **H** = Общий манометрический напор

Допуск характеристик в соответствии с EN ISO 9906 Прил. A.

ПРИМЕРЫ УСТАНОВКИ

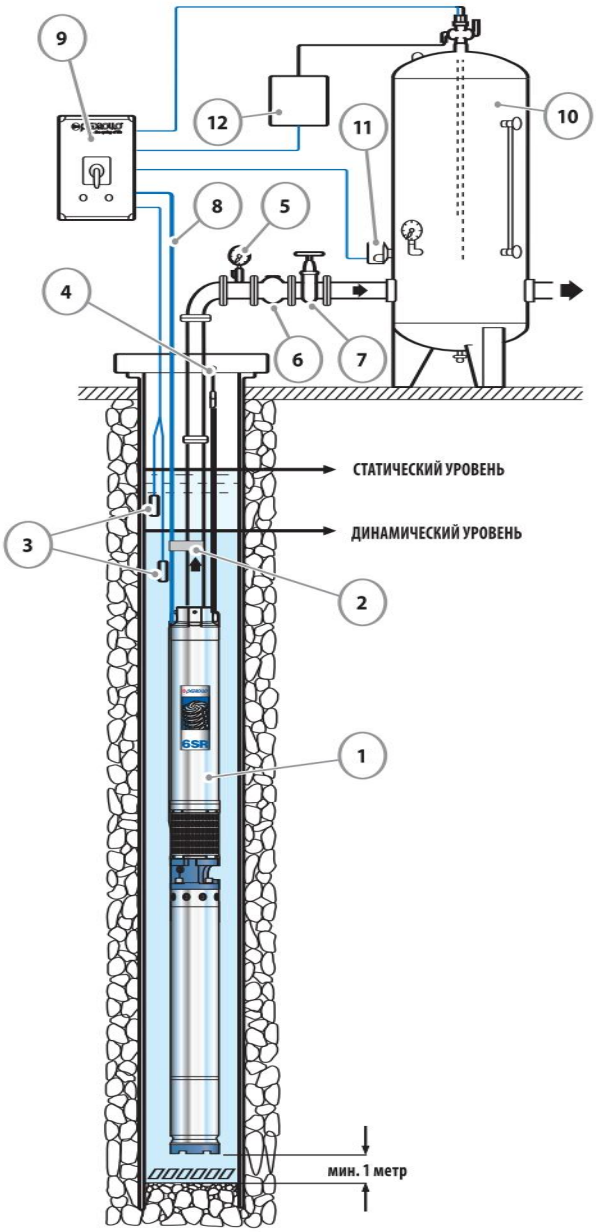

Вертикальная установка

Электронасосы 6SR устанавливаются в скважины диаметром не менее 6" (150 мм). Электронасос опускается в скважину при помощи нагнетательной трубы на глубину, которая обеспечивает его полное погружение (не менее 50 см от поверхности воды и не менее 1 м от дна скважины), в том числе во время его работы, когда уровень воды в скважине может падать. При установке электронасоса в скважине рекомендуется закреплять его тросом из нержавеющей стали через предусмотренные для этого проушины на нагнетательном корпусе.

КОМПОНЕНТЫ

1) Скважинный электронасос
2) Хомуты крепления кабеля электропитания
3) Датчики контроля уровня, защита от работы всухую
4) Анкеровка крепежных тросов
5) Манометр
6) Обратный клапан
7) Заслонка регулировки расхода
8) Кабель электропитания
9) Электрический пульт
10) Емкость системы поддержания давления
11) Реле давления
12) Электроклапан/электрокомпрессор

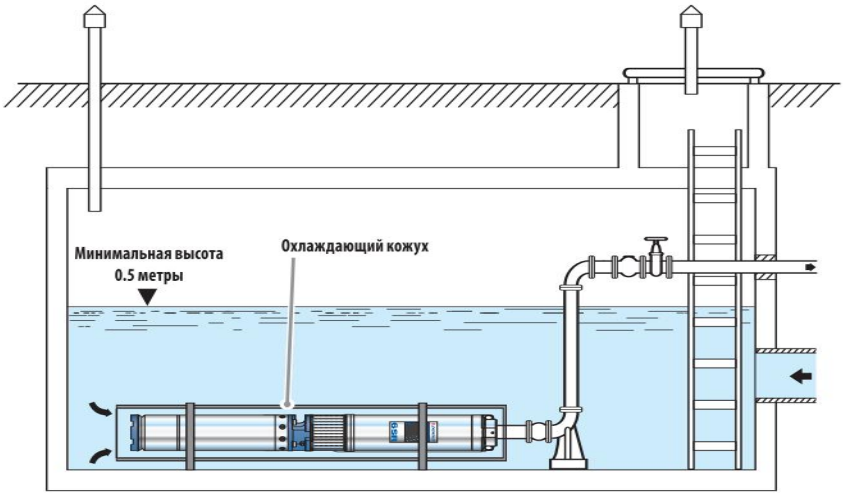

Охлаждающий кожух

При установке электронасоса в накопительный бассейнах, реках, озерах необходимо применять внешний кожух для создания потока охлаждающей воды во избежание перегрева, который может повредить двигатель.

6SR12-18-27 *(Радиальные колеса)*

ПОЛ.	ДЕТАЛИ НАСОСА	КОНСТРУКТИВНЫЕ ХАРАКТЕРИСТИКИ
1	**НАГНЕТАТЕЛЬНЫЙ КОРПУС**	Никелированный чугун, с нагнетательным патрубком с резьбой ISO 228/1
2	**ОБРАТНЫЙ КЛАПАН**	Нержавеющая сталь AISI 304
3	**КОЖУХ**	Никелированный чугун, изготовлено по стандартам NEMA
4	**РАБОЧИЕ КОЛЕСА**	Noryl GFN2V с покрытием из специальной резины
5	**ДИФФУЗОРЫ**	Noryl GFN2V
6	**НЕСУЩАЯ КОРОБКА ДИФФУЗОРОВ**	Нержавеющая сталь AISI 304
7	**ВАЛ НАСОСА**	Нержавеющая сталь AISI 304
8	**ПОДШИПНИКИ НАСОСА**	Неподвижная часть из специального эластомер, а вращающиеся втулки и вал из нержавеющей стали AISI 316 с покрытием окисью хрома для повышения стойкости к песку
9	**КРЕПЛЕНИЕ СТРАХОВОЧНОГО ТРОСА**	Нержавеющая сталь AISI 420
10	**ФИЛЬТР**	Нержавеющая сталь AISI 304
11	**ЗАЩИТА КАБЕЛЯ**	Нержавеющая сталь AISI 304
12	**ДВИГАТЕЛЬ 6"**	6PD = "PEDROLLO"

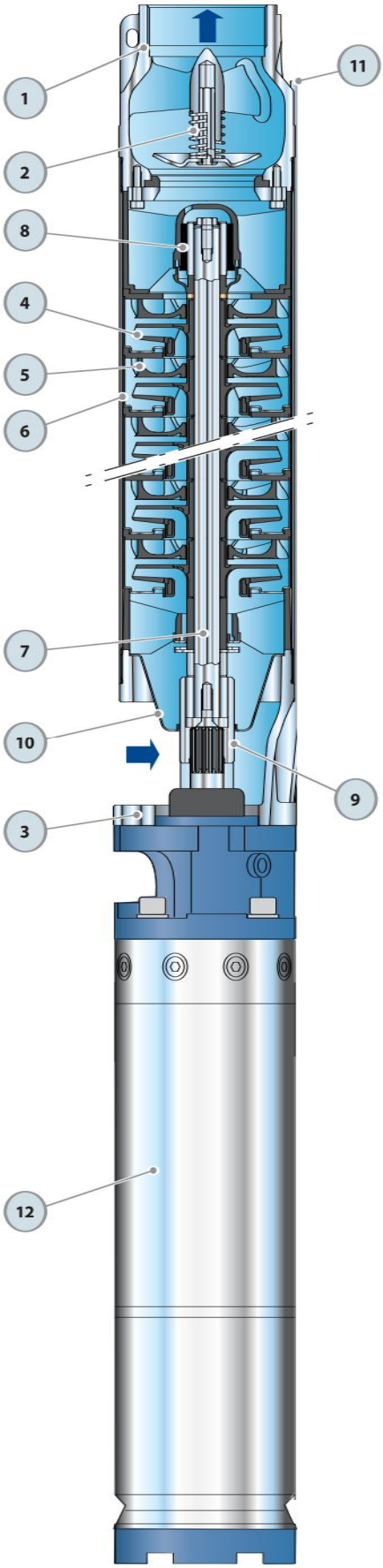

ПОЛ.	ДЕТАЛИ НАСОСА	КОНСТРУКТИВНЫЕ ХАРАКТЕРИСТИКИ
1	НАГНЕТАТЕЛЬНЫЙ КОРПУС	Нержавеющая сталь AISI 304, с нагнетательным патрубком с резьбой ISO 228/1
2	ОБРАТНЫЙ КЛАПАН	Нержавеющая сталь AISI 304
3	КОЖУХ	Никелированный чугун, изготовлено по стандартам NEMA
4	РАБОЧИЕ КОЛЕСА	Noryl GFN2V с покрытием из специальной резины
5	ДИФФУЗОРЫ	Noryl GFN2V
6	НЕСУЩАЯ КОРОБКА ДИФФУЗОРОВ	Нержавеющая сталь AISI 304
7	ВАЛ НАСОСА	Нержавеющая сталь AISI 304
8	ПОДШИПНИКИ НАСОСА	Неподвижная часть из специального технополимера, а вращающиеся втулки и вал из нержавеющей стали AISI 316 с покрытием окисью хрома для повышения стойкости к песку
9	КРЕПЛЕНИЕ СТРАХОВОЧНОГО ТРОСА	Нержавеющая сталь AISI 420
10	ФИЛЬТР	Нержавеющая сталь AISI 304
11	ЗАЩИТА КАБЕЛЯ	Нержавеющая сталь AISI 304
12	ДВИГАТЕЛЬ 6"	6PD = "PEDROLLO"

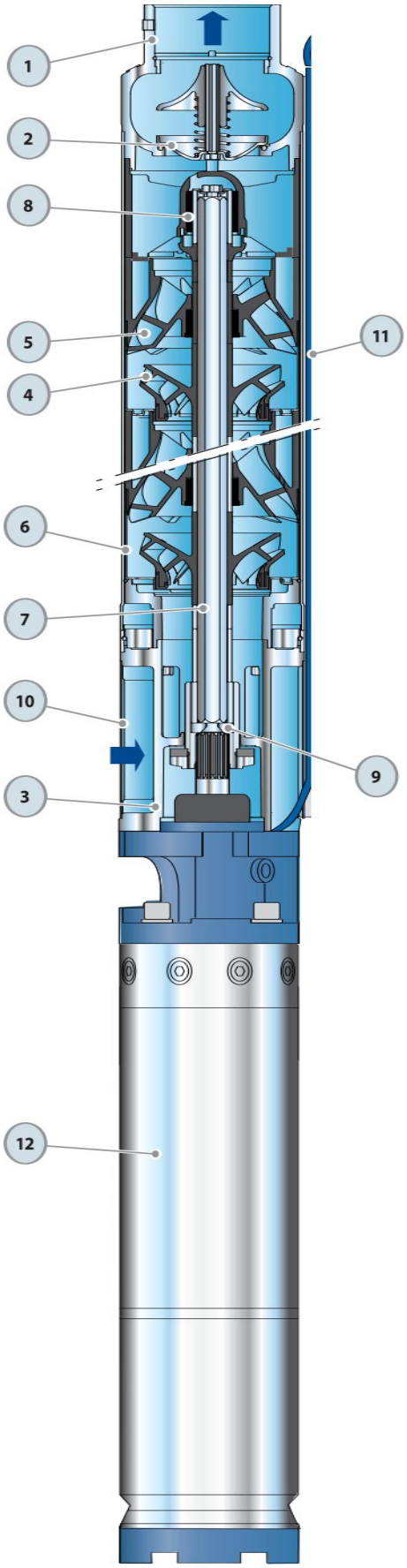

РАЗМЕРЫ И ВЕС

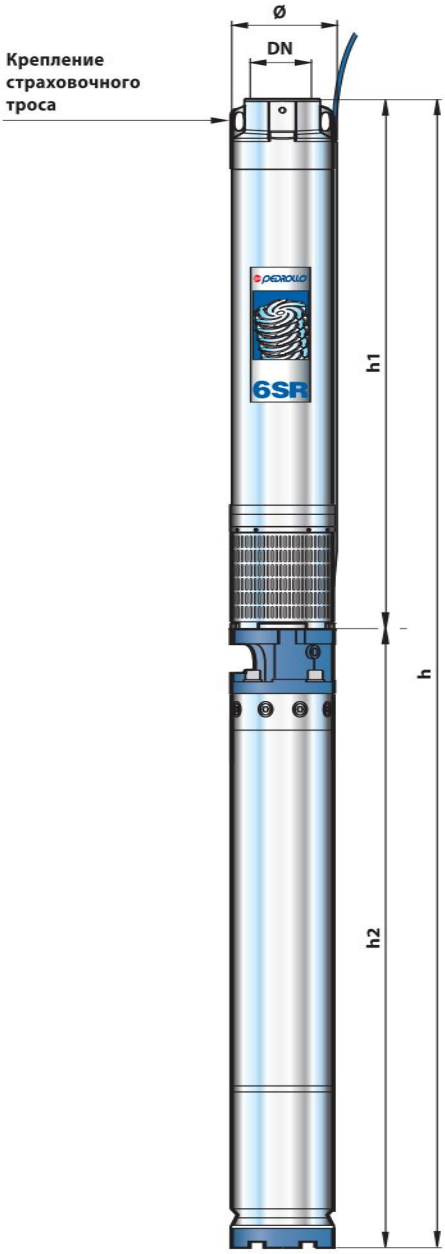

ТИП	ПАТРУБОК	РАЗМЕРЫ мм				кг
Трехфазный	DN	Ø	h1	h2	h	3~
6 SR 12/8 - **PD**			719	633	1352	**53.8**
6 SR 12/11 - **PD**			849	667	1516	**60.9**
6 SR 12/15 - **PD**			1068	698	1766	**66.8**
6 SR 12/18 - **PD**			1198	731	1929	**73.0**
6 SR 12/21 - **PD**			1328	826	2154	**83.9**
6 SR 12/25 - **PD**			1502	894	2396	**96.0**
6 SR 12/28 - **PD**			1632	894	2526	**98.1**
6 SR 18/4 - **PD**			545	633	1178	**49.6**
6 SR 18/6 - **PD**			632	667	1299	**53.6**
6 SR 18/9 - **PD**			762	698	1460	**60.3**
6 SR 18/11 - **PD**			849	731	1580	**67.0**
6 SR 18/13 - **PD**			981	826	1807	**76.9**
6 SR 18/15 - **PD**			1068	894	1962	**84.6**
6 SR 18/18 - **PD**			1198	894	2092	**87.6**
6 SR 18/22 - **PD**			1371	959	2330	**99.7**
6 SR 18/26 - **PD**			1545	1116	2661	**125.7**
6 SR 27/4 - **PD**			583	633	1216	**47.9**
6 SR 27/5 - **PD**			636	667	1303	**53.5**
6 SR 27/7 - **PD**			742	698	1440	**58.8**
6 SR 27/8 - **PD**			795	731	1526	**63.0**
6 SR 27/10 - **PD**			901	826	1727	**74.1**
6 SR 27/12 - **PD**			1051	894	1945	**83.6**
6 SR 27/14 - **PD**	**3"**	**149.5**	1157	894	2051	**85.9**
6 SR 27/17 - **PD**			1316	959	2275	**97.5**
6 SR 27/20 - **PD**			1474	1116	2590	**123.0**
6 SR 27/27 - **PD**			1845	1243	3088	**135.8**
6 SR 36/4 - **PD**			823	633	1456	**55.4**
6 SR 36/6 - **PD**			1049	667	1716	**64.0**
6 SR 36/8 - **PD**			1275	698	1973	**71.0**
6 SR 36/10 - **PD**			1501	731	2232	**76.2**
6 SR 36/11 - **PD**			1613	826	2439	**90.0**
6 SR 36/13 - **PD**			1839	894	2733	**102.0**
6 SR 36/15 - **PD**			2065	894	2959	**107.0**
6 SR 36/19 - **PD**			2517	959	3476	**121.0**
6 SR 36/23 - **PD**			2969	1116	4085	**154.0**
6 SR 44/3 - **PD**			710	633	1343	**54.0**
6 SR 44/4 - **PD**			823	667	1490	**57.5**
6 SR 44/5 - **PD**			936	698	1634	**63.1**
6 SR 44/6 - **PD**			1049	731	1780	**70.0**
6 SR 44/8 - **PD**			1275	826	2101	**82.2**
6 SR 44/9 - **PD**			1388	894	2282	**92.0**
6 SR 44/11 - **PD**			1613	894	2507	**97.0**
6 SR 44/13 - **PD**			1839	959	2798	**110.0**
6 SR 44/16 - **PD**			2178	1116	3294	**141.0**
6 SR 44/21 - **PD**			2743	1243	3986	**154.3**

РАЗМЕРЫ И ВЕС

ТИП Насос	ПАТРУБОК DN	РАЗМЕРЫ мм Ø	h	кг
6 SR 12/8 - **HYD**			719	**19.8**
6 SR 12/11 - **HYD**			849	**24.9**
6 SR 12/15 - **HYD**			1068	**27.8**
6 SR 12/18 - **HYD**			1198	**31.0**
6 SR 12/21 - **HYD**			1328	**33.9**
6 SR 12/25 - **HYD**			1502	**39.0**
6 SR 12/28 - **HYD**			1632	**41.1**
6 SR 18/4 - **HYD**			545	**15.6**
6 SR 18/6 - **HYD**			632	**17.6**
6 SR 18/9 - **HYD**			762	**21.3**
6 SR 18/11 - **HYD**			849	**25.0**
6 SR 18/13 - **HYD**			981	**26.9**
6 SR 18/15 - **HYD**			1068	**27.6**
6 SR 18/18 - **HYD**			1198	**30.6**
6 SR 18/22 - **HYD**			1371	**34.7**
6 SR 18/26 - **HYD**			1545	**38.7**
6 SR 27/4 - **HYD**			583	**13.9**
6 SR 27/5 - **HYD**			636	**17.5**
6 SR 27/7 - **HYD**			742	**19.8**
6 SR 27/8 - **HYD**			795	**21.0**
6 SR 27/10 - **HYD**			901	**24.1**
6 SR 27/12 - **HYD**			1051	**26.6**
6 SR 27/14 - **HYD**	**3"**	**149.5**	1157	**28.9**
6 SR 27/17 - **HYD**			1316	**32.5**
6 SR 27/20 - **HYD**			1474	**36.0**
6 SR 27/27 - **HYD**			1845	**44.8**
6 SR 36/4 - **HYD**			823	**21.4**
6 SR 36/6 - **HYD**			1049	**28.0**
6 SR 36/8 - **HYD**			1275	**32.0**
6 SR 36/10 - **HYD**			1501	**34.2**
6 SR 36/11 - **HYD**			1613	**40.0**
6 SR 36/13 - **HYD**			1839	**45.0**
6 SR 36/15 - **HYD**			2065	**50.0**
6 SR 36/19 - **HYD**			2517	**56.0**
6 SR 36/23 - **HYD**			2969	**67.0**
6 SR 44/3 - **HYD**			710	**20.0**
6 SR 44/4 - **HYD**			823	**21.5**
6 SR 44/5 - **HYD**			936	**24.1**
6 SR 44/6 - **HYD**			1049	**28.0**
6 SR 44/8 - **HYD**			1275	**32.2**
6 SR 44/9 - **HYD**			1388	**35.0**
6 SR 44/11 - **HYD**			1613	**40.0**
6 SR 44/13 - **HYD**			1839	**45.0**
6 SR 44/16 - **HYD**			2178	**54.0**
6 SR 44/21 - **HYD**			2743	**63.3**